WINEGARD®

RAYZAR® AIR

User Guide

for Model RVRZ25W White Rayzar Air Replacement Antenna Head
and Model RVRZ25B Black Rayzar Air Replacement Antenna Head

For help, email help@winegard.com or call 1-800-788-4417

2452330
Rev2 6-14

Parts

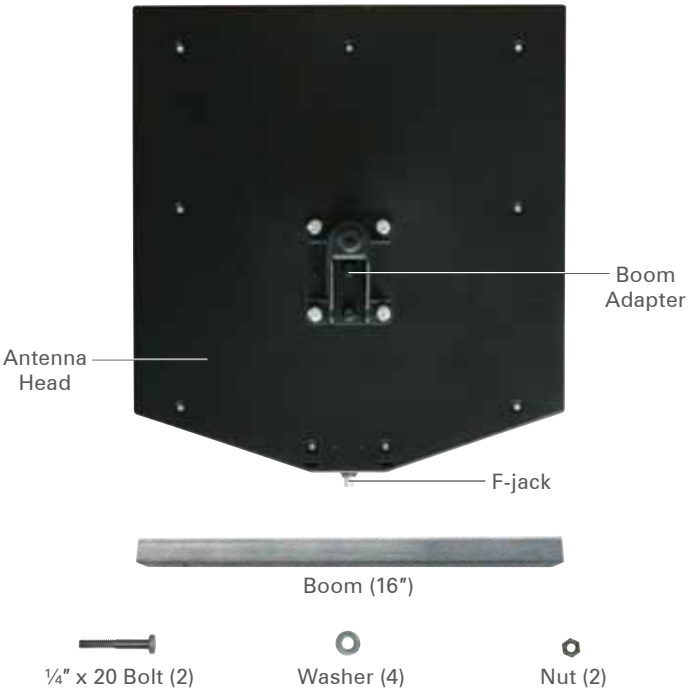

Choosing your Installation Method

The Rayzar Air replacement antenna head is versatile and can be installed in a variety of ways. The Rayzar Air replacement head comes with a 16" boom but can be installed using the included boom or using the existing boom from the existing antenna. If replacing a Rayzar Air antenna with another Rayzar Air antenna, follow the instructions for installing the antenna head with the included boom. If replacing a Sensar antenna with the Rayzar Air antenna, determine whether you would prefer to install the antenna using the included (16") or existing boom.

Winegard recommends installing the replacement antenna head with the included boom.

If wanting to replace the existing antenna using the included (16") boom, proceed to "Replacing an Existing Antenna using the Included Boom" on this page.

If wanting to replace the existing antenna using the existing boom, proceed to "Replacing an Existing Antenna using the Existing Boom" on page 2.

Replacing an Existing Antenna using the Included Boom

Recommended Installation

1. Before proceeding, make sure that the power supply is turned off and the antenna is in the stowed position.

2. Align the holes in the Rayzar Air 16" boom and boom adapter. The slot in the boom and the "W" logo on the antenna head should be facing the same direction.

3. Place a washer on two ¼" x 20 bolts, and insert the bolts through the aligned holes in the boom and boom adapter.

4. Place a washer on the end of each ¼" x 20 bolt, and thread a nut onto each bolt. Tighten nut until the boom adapter touches the boom on both sides.

! **WARNING: Do not overtighten bolts.**

5. Disconnect the coax cable from the existing antenna head.

   If replacing a Sensar antenna with the Rayzar Air antenna, cut the coax connector off of the coax cable. Pull the coax cable out of the boom.

6. Remove the e-clip(s) from the pin(s) that secure(s) the antenna assembly to the mounting bracket, and remove the pin(s). Set the e-clip(s) and pin(s) aside; you will use these again.

7. Using the elevation gear from the existing antenna assembly, insert the elevation gear into the end of the Rayzar Air 16” boom. The raised side of the elevation gear should slide into the slot in the end of the boom.

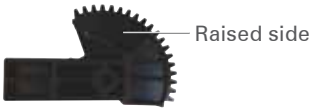

Elevation Gear

8. With the “W” logo on the Rayzar Air antenna head facing upwards, insert the elevation gear in the opening of the gear housing. The holes in the boom and elevation gear should align with the top set of holes in the sides of the gear housing.

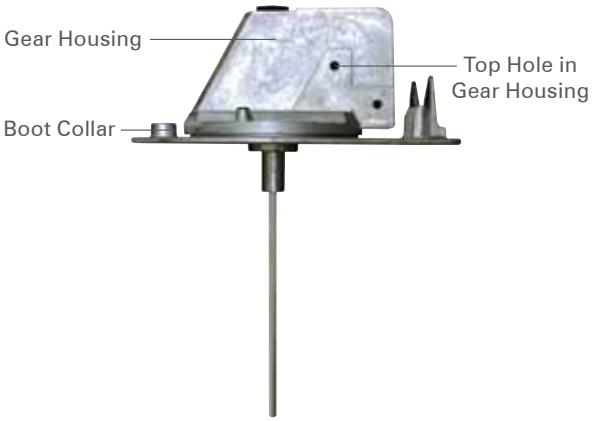

Mounting Bracket (side view)

9. Insert a pin through the aligned holes in the gear housing, boom, and elevation gear.

10. Push the e-clip over the grooved segment of the pin.

11. Make sure the weather boot is in place over the boot collar of the mounting bracket.

12. If replacing a Rayzar Air antenna with another Rayzar Air antenna, re-connect the coax cable to the antenna head; hand-tighten, and tighten a quarter turn more with a wrench.

If replacing a Sensar antenna with a Rayzar Air Antenna, cut the coax cable to approximately 18 inches from the boot, and follow the instructions for installing a connector on coax cable. See page 4.

Replacing an Existing Antenna using the Existing Boom

Choose one of the following two options for attaching the Rayzar Air antenna head to the boom.

Proceed with **Option 1** if wanting to secure the Rayzar Air antenna head to the existing boom using two bolts.

Proceed with **Option 2** if wanting to secure the Rayzar Air antenna head to the existing boom using only one bolt.

If securing the antenna head to the existing boom with two bolts, a second hole must be drilled in the boom, but using a second bolt will increase stability.

Option 1: Securing Antenna Head to Existing Boom with Two Bolts

1. Before proceeding, make sure that the power supply is turned off and the antenna is in the deployed position.

2. On the existing antenna, disconnect the coax cable from the antenna head.

3. Remove the pins and e-clips securing the antenna head to the existing booms, and remove the antenna head.

4. Identify the boom that does not have the coax cable running through it.

5. Remove the e-clip and pin from the identified boom, and remove the boom. This boom is not required for operation of the Rayzar Air antenna.

6. Align the holes in the remaining boom and the boom adapter on the Rayzar Air antenna head. Make sure the boom is fully inserted into the boom adapter. Note that the “W” logo should face upwards in the stowed position.

7. Place a washer on a ¼” x 20 bolt, and insert a ¼” x 20 bolt through the visible aligned holes in the boom and boom adapter.

8. Place a washer on the end of the ¼” x 20 bolt, and thread a nut on the bolt.

9. Ensure the boom is flush with the head.

10. Use a drill with a 9/32” bit to drill through each side of the boom. To ensure that the holes align, it is recommended to individually drill each hole.

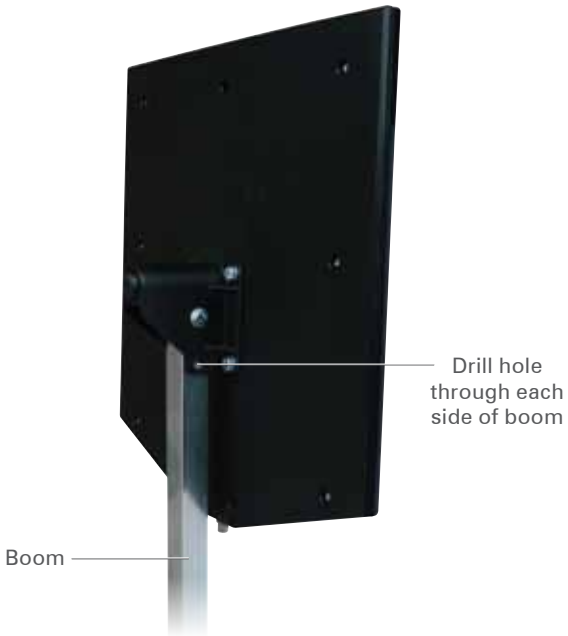

11. Once the holes have been drilled, place a washer on the other ¼” x 20 bolt, and insert the bolt through the drilled holes in the boom and boom adapter.

12. Place a washer on the end of the ¼” x 20 bolt, and thread a nut on the bolt.

13. Tighten each nut until the boom adapter touches the boom on both sides, securing the head.

! **WARNING: Do not overtighten bolts.**

14. Make sure the weather boot is in place over the boot collar of the mounting bracket.

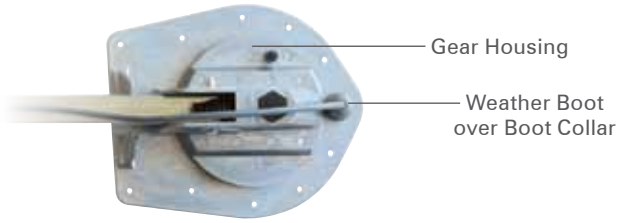

Mounting Bracket (overhead view)

15. Re-connect the coax cable to the antenna head; hand-tighten, and tighten a quarter turn more with a wrench.

Option 2: Securing Antenna Head to Existing Boom with One Bolt

1. Before proceeding, make sure that the power supply is turned off and the antenna is in the deployed position.

2. On the existing antenna, disconnect the coax cable from the antenna head.

3. Remove the pins and e-clips securing the antenna head to the existing booms, and remove the antenna head.

4. Identify the boom that does not have the coax cable running through it.

5. Remove the e-clip and pin from the identified boom, and remove the boom. This boom is not required for operation of the Rayzar Air antenna.

6. Align the holes in the remaining boom and the boom adapter on the Rayzar Air antenna head. Make sure the boom is fully inserted into the boom adapter.

7. Place a washer on a ¼” x 20 bolt, and insert the bolt through the aligned holes in the boom and boom adapter.

8. Place a washer on the end of the ¼” x 20 bolt, and thread a nut onto the bolt. Tighten the nut until the boom adapter touches the boom on both sides.

! **WARNING: Do not overtighten bolts.**

9. Make sure the weather boot is in place over the boot collar of the mounting bracket.

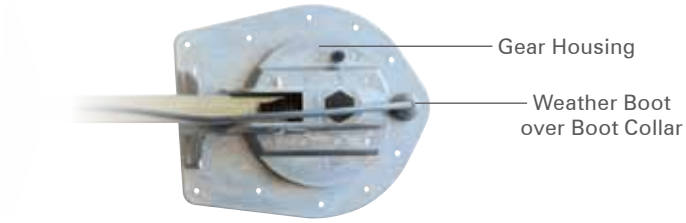

Mounting Bracket (overhead view)

10. Re-connect the coax cable to the antenna head; hand-tighten, and tighten a quarter turn more with a wrench.

Installing a Connector on Coax Cable

TIP: if installing the connector in hot weather, increase dimensions by ¼".

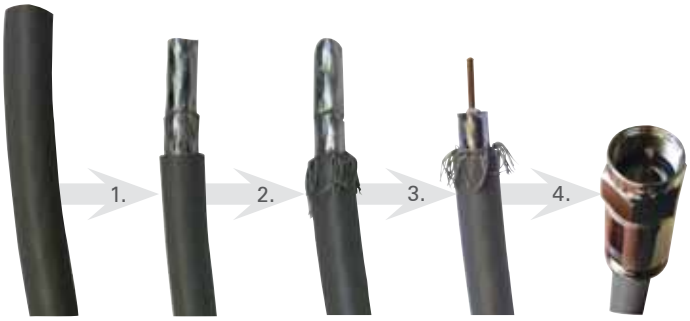

1. Strip the outer cover back ½" from the end of the cable.

2. Fray braid back as far as the outer cover will allow.

3. Trim braid close to the outer cover, and remove ¼" of inner insulation, being careful not to nick the center conductor. Make sure no foil or braid can touch the center conductor.

4. Slide the connector tip between the braid and inner insulation (braid and foil, on foil shield cable). Push the connector onto the cable as far as it will go. Attach the cable with a proper crimping or compression tool. Do not crush cable out-of-round.

5. Once the connector has been installed, connect the coax cable to the F-jack on the antenna head.

Operation

! **WARNING: Check parking location for obstructions before raising the antenna.**

1. Turn the crank handle clockwise in the "UP" direction until some resistance is noted.

2. Ensure the antenna power supply is in the "ON" position and the green indicator light is illuminated.

3. While the antenna is in the initial raised/deployed position, follow the instructions from the TV manufacturer to perform a channel scan on the TV. Make certain to scan in AIR or ANTENNA mode.

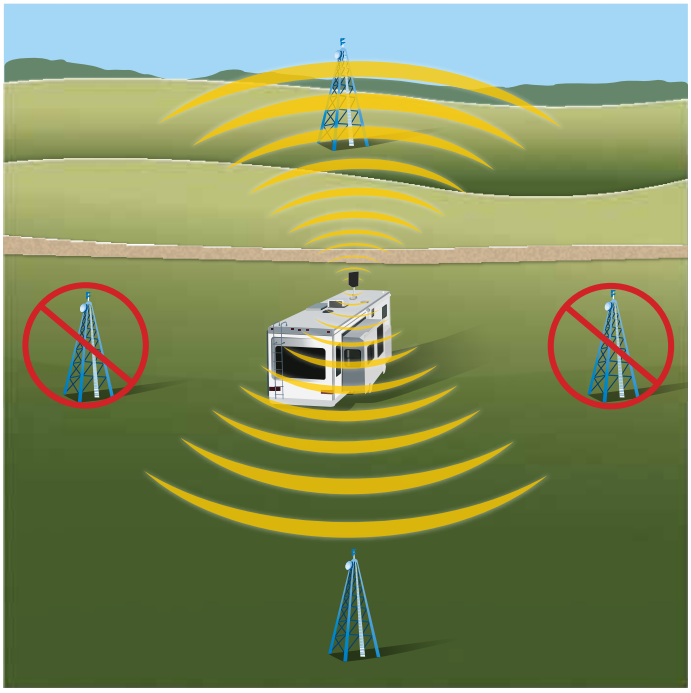

Position the Rayzar Air antenna toward broadcast towers for optimal reception. The antenna receives signal from both the front and back of the antenna head.

4. If few or no channels are found, pull down on the directional handle to disengage from the ceiling plate, and rotate the directional handle 90 degrees clockwise. Perform a second channel scan according to instructions in step 3.

TIP: Check out antennaweb.org to help locate or fine-tune specific channels in your area by inputting the zip code of your current location.

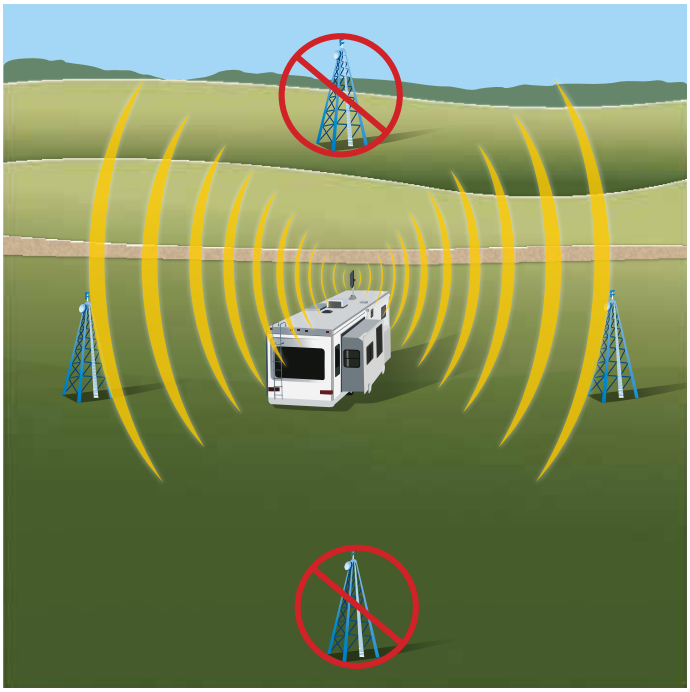

If few or no channels are found, rotate the antenna 90 degrees clockwise, and perform a second channel scan.

5. To improve the number of received channels and/or picture quality, fine-tune between and around the two scan points by slowly rotating the directional handle.

6. When finished using the antenna, make sure the directional handle is engaged with the ceiling plate by pushing upwards, and rotate the crank counter-clockwise in the “DOWN” direction until some resistance is noted. Turn off antenna power supply.

! **WARNING: Don’t travel with the antenna in the deployed position. Stow the antenna before traveling.If the included (16”) boom has been installed, also stow the antenna when wind speeds reach 70 mph or greater. If the existing boom is being used, stow the antenna when wind speeds reach 50 mph or greater.**

How to Enhance your Rayzar Air Antenna Experience

Enhance your Rayzar Air Antenna experience with the addition of the Winegard SensarPro® TV signal strength meter.

The SensarPro signal meter provides more detailed feedback on the signals that the antenna is receiving and allows for signals to be amplified or attenuated to best suit a variety of locations.

Winegard Company • 3000 Kirkwood Street • Burlington, IA 52601 • 1-800-288-8094 • Fax 319-754-0787 • www.winegard.com
Printed in U.S.A. ©2014 Winegard Company Rev2 6/14 2452330

Winegard, Rayzar, and SensarPro are registered trademarks of Winegard Company.

Disclaimer: Although every effort has been made to ensure that the information in this manual is correct and complete, no company shall be held liable for any errors or omissions in this manual. Information provided in this manual was accurate at time of printing. If the antenna does not function as expected, please contact Winegard Company at help@winegard.com or 1-800-788-4417, or visit our website at www.winegard.com.

Avis de non-responsabilité : Même si nous avons mis tous les efforts pour que les informations dans ce manuel soient exactes et complètes, aucune société ne doit être tenue responsable des erreurs ou des omissions dans ce manuel. Les informations qui se trouvent dans ce manuel étaient exactes au moment de l’impression. Si l’antenne ne fonctionne pas comme vous le voulez, veuillez contacter la société Winegard à help@winegard.com ou au 1-800-788-4417 ou visitez notre site Web au www.winegard.com.

WINEGARD®
RAYZAR® AIR

Guide d'utilisateur

pour le modèle de tête d'antenne de remplacement Rayzar Air RVRZ25W blanc
et le modèle de tête d'antenne de remplacement Rayzar Air RVRZ25B noir

Pour de l'assistance, envoyez un courriel à help@winegard.com
ou appelez le 1 800 788-4417

2452330
Rèv2 6-14

Pièces

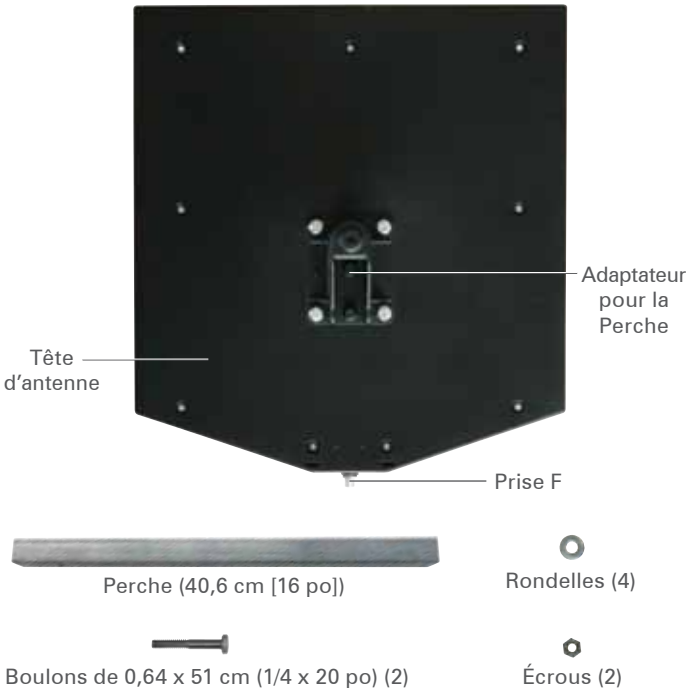

Choix de votre méthode d'installation

La tête de remplacement de l'antenne Rayzar Air est polyvalente et peut être installée dans une multitude de façons. La tête de remplacement Rayzar Air comprend une perche de 40,6 cm (16 po), mais peut être installée en utilisant la perche incluse ou en utilisant la perche existante de l'antenne en place. Si vous remplacez l'antenne Rayzar Air par une autre antenne Rayzar Air, suivez les instructions pour l'installation de la tête de l'antenne avec la perche incluse. Si vous remplacez une antenne Sensar par une antenne Rayzar Air, veuillez déterminer si vous préférez installer l'antenne en utilisant la perche de 40,6 cm (16 po) incluse ou la perche existante.

Winegard recommande d'installer la tête de remplacement de l'antenne avec la perche incluse.

Si vous désirez remplacer l'antenne existante en utilisant la perche de 40,6 cm (16 po) incluse, passez à la section « Remplacement d'une antenne existante avec la perche incluse » de cette page.

Si vous désirez remplacer l'antenne existante en utilisant la perche existante, passez à la section « Remplacement d'une antenne existante avec une perche existante » à la page 2.

Remplacer une antenne existante par une antenne Rayzar Air en utilisant la perche incluse

Installation recommandée

1. Avant de procéder, assurez-vous que l'alimentation électrique est désactivée et que l'antenne est dans une position bien rangée.

2. Alignez les trous dans la perche de 40,6 cm (16 po) du Rayzar Air et de l'adaptateur pour la perche. La fente dans la perche et le logo W sur la tête de l'antenne doivent être dans la même direction.

3. Placez une rondelle sur deux boulons de 0,64 x 51 cm (1/4 x 20 po) et insérez les boulons à travers les trous alignés dans la perche et l'adaptateur de perche.

4. Placez une rondelle au bout de chaque boulon de 0,64 x 51 cm (1/4 x 20 po) et placez un écrou dans chaque boulon. Serrez l'écrou jusqu'à ce que l'adaptateur de perche touche le bas sur les deux côtés.

! **AVERTISSEMENT : Ne pas trop serrer les boulons.**

5. Déconnectez le câble coaxial de la tête d'antenne existante.

   Si vous remplacez l'antenne Sensar par l'antenne Rayzar Air, coupez le connecteur coaxial du câble coaxial. Tirez pour sortir le câble coaxial de la perche.

6. Retirez les pinces en E des charnières sécurisant l'assemblage de l'antenne au support de montage, et retirez les charnières. Mettre les pinces en E et les charnières de côté; vous les réutiliserez plus tard.

7. Utilisant l'équipement de levage existant sur l'assemblage de l'antenne, insérez l'équipement de levage dans l'embout de la perche de 40,6 cm (16 po) du Rayzar Air. Le côté élevé de l'équipement de levage doit glisser dans la fente à l'extrémité de la perche.

Equipement de levage

8. Avec le logo W sur la tête de l'antenne Rayzar Air sur la face supérieure, insérez l'équipement de levage dans l'ouverture du boîtier de l'équipement. Les trous dans la perche et l'équipement de levage doivent s'aligner avec les trous du haut sur le côté du boîtier de l'équipement.

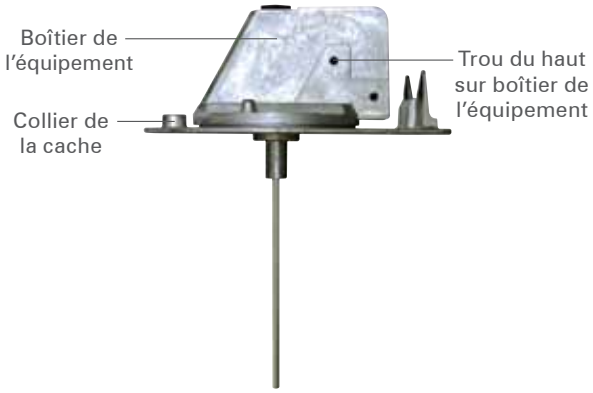

Support de montage (vue de côté)

9. Insérez une charnière à travers les trous alignés dans le boîtier de l'équipement, la perche et l'équipement de levage.

10. Poussez la pince en E par-dessus le segment rainuré de la charnière.

11. Assurez-vous que la cache de protection est placée au-dessus le collier de la cache du support de montage.

12. Si vous remplacez l'antenne Rayzar Air avec une autre antenne Rayzar Air, reconnectez le câble coaxial à la tête de l'antenne; serrez à la main et resserrez d'un quart de tour à l'aide d'une clé.

    Si vous remplacez une antenne Sensar par une antenne Rayzar Air, coupez le câble coaxial à environ 45,7 cm (18 po) de la cache, et suivez les instructions pour installer un connecteur sur un câble coaxial. Consultez la page 4.

Remplacer une antenne existante par une antenne Rayzar Air en utilisant la perche existante

Choisissez une des options suivantes pour fixer la tête de l'antenne Rayzar Air à la perche.

Choisissez **l'option 1** si vous désirez sécuriser la tête de l'antenne Rayzar Air à la perche existante en utilisant deux boulons.

Choisissez **l'option 2** si vous désirez sécuriser la tête de l'antenne Rayzar Air à la perche existante en utilisant un seul boulon.

Si vous fixez la tête d'antenne à la perche existante avec deux boulons, un deuxième trou doit être percé dans la perche, mais l'utilisation d'un deuxième boulon augmentera la stabilité.

Option 1: Fixer la tête de l'antenne à la perche existante à l'aide de deux boulons

1. Avant de procéder, assurez-vous que l'alimentation électrique est désactivée et que l'antenne est dans une position déployée.

2. Sur l'antenne existante, déconnectez le câble coaxial de la tête de l'antenne.

3. Retirez les charnières et les pinces en E en fixant la tête de l'antenne aux perches existantes et retirez la tête de l'antenne.

4. Identifiez la perche sans câble coaxial.

5. Retirez la pince en E et la charnière de la perche identifiée, et retirez la perche. Cette perche n'est pas requise pour le fonctionnement de l'antenne Rayzar Air.

6. Alignez les trous dans l'autre perche et l'adaptateur de la perche sur la tête de l'antenne Rayzar Air. Assurez-vous que la perche est complètement insérée dans l'adaptateur de perche. Prenez note que le logo « W » doit faire face vers le haut en position rangée.

7. Placez une rondelle sur un boulon de 0,64 x 51 cm (1/4 x 20 po), and insérez un boulon de 0,64 x 51 cm (1/4 x 20 po) dans les trous alignés de la perche et de l'adaptateur de perche.

8. Placez une rondelle au bout du boulon de 0,64 x 51 cm (1/4 x 20 po), et placez un écrou dans le boulon.

! **AVERTISSEMENT : Ne pas trop serrer les boulons.**

9. Assurez-vous que la perche est de niveau avec la tête.

10. Utilisez une perceuse avec une mèche de 9/32 po pour percer à chaque côté de la perche. Afin de vous assurer que les trous s'alignent, il est recommandé de percer chaque trou individuellement.

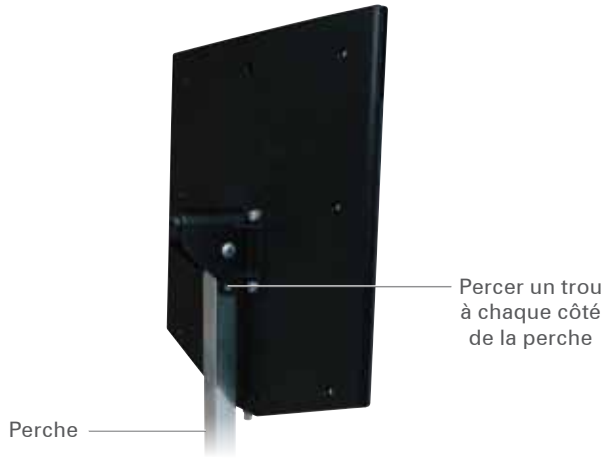

11. Une fois que les trous ont été percés, placez une rondelle de l'autre boulon de 0,64 x 51 cm (1/4 x 20 po) et insérez le boulon à travers les trous percés dans la perche et l'adaptateur de perche.

12. Placez une rondelle au bout du boulon de 0,64 x 51 cm (1/4 x 20 po), et placez un écrou dans le boulon.

13. Serrez chaque écrou jusqu'à ce que l'adaptateur de perche touche le bas sur les deux côtés, fixez la tête.

! **AVERTISSEMENT : Ne pas trop serrer les boulons.**

14. Assurez-vous que la cache de protection est placée au-dessus le collier de la cache du support de montage.

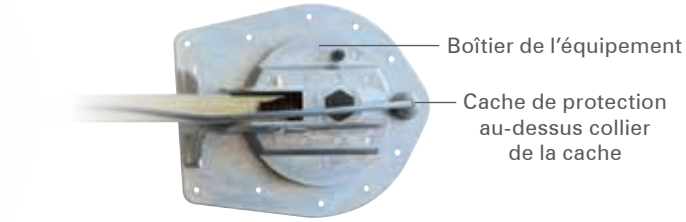

Support de montage (vue de dessus)

15. Reconnectez le câble coaxial à la tête d'antenne Rayzar Air.; serrez à la main et resserrez d'un quart de tour à l'aide d'une clé.

Option 2: Fixer la tête de l'antenne à la perche existante à l'aide d'un boulon

1. Avant de procéder, assurez-vous que l'alimentation électrique est désactivée et que l'antenne est dans une position déployée.\.

2. Sur l'antenne existante, déconnectez le câble coaxial de la tête de l'antenne.

3. Retirez les charnières et les pinces en E en fixant la tête de l'antenne aux perches existantes et retirez la tête de l'antenne.

4. Identifiez la perche sans câble coaxial.

5. Retirez la pince en E et la charnière de la perche identifiée, et retirez la perche. Cette perche n'est pas requise pour le fonctionnement de l'antenne Rayzar Air.

6. Alignez les trous dans la perche restante et l'adaptateur de la perche sur la tête de l'antenne Rayzar Air. Assurez-vous que la perche est complètement insérée dans l'adaptateur de perche.

7. Placez une rondelle sur un boulon de 0,64 x 51 cm (1/4 x 20 po) et insérez le boulon à travers les trous alignés dans la perche et l'adaptateur de perche.

8. Placez une rondelle au bout du boulon de 0,64 x 51 cm (1/4 x 20 po) et placez un écrou dans le boulon. Serrez l'écrou jusqu'à ce que l'adaptateur de perche touche le bas sur les deux côtés.

9. Assurez-vous que la cache de protection est placée au-dessus le collier de la cache du support de montage.

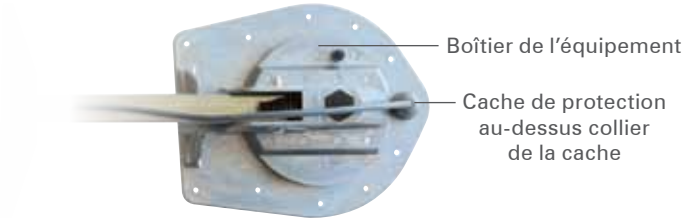

Support de montage (vue de dessus)

10. Reconnectez le câble coaxial à la tête d'antenne; serrez à la main et resserrez d'un quart de tour à l'aide d'une clé.

Installer un connecteur sur le câble coaxial

CONSEIL : Si vous installez un connecteur dans des températures chaudes, augmentez les dimensions ci-dessous par 0,64 cm (1/4 po).

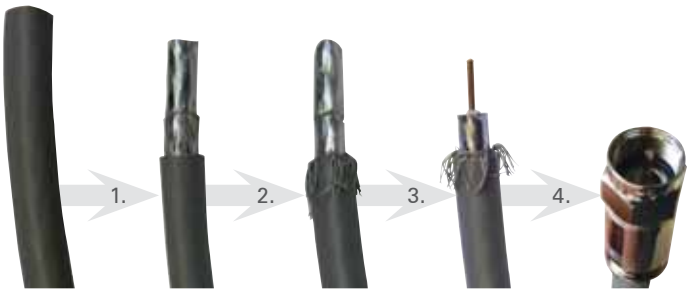

1. Retirez la couverture externe de 1,27 cm (1/2 po) de l'extrémité du câble.

2. Poussez la tresse vers l'arrière aussi loin que la couverture externe le permet.

3. Taillez la tresse près de la couverture externe et retirez 0,64 cm (1/4 po) de l'isolation intérieure, tout en étant prudent de ne pas couper le centre du conducteur. Assurez-vous qu'aucun aluminium ou tresse ne puisse toucher le centre du conducteur.

4. Glissez l'extrémité du connecteur entre la tresse et l'isolation intérieure (tresse et aluminium, sur câble blindé en aluminium). Poussez le connecteur sur le câble aussi loin qu'il ira. Attachez le câble avec une bonne pince ou un outil de compression. Ne pas écraser le câble excentré.

5. Une fois que le connecteur a été installé, connectez le câble coaxial à la prise F sur la tête de l'antenne.

Opération

! **AVERTISSEMENT : Vérifiez l'emplacement de stationnement pour toute obstruction avant de soulever l'antenne.**

1. Tournez la manivelle dans le sens des aiguilles d'une montre vers le « HAUT » jusqu'à ce que vous sentiez une légère résistance.

2. Assurez-vous que l'alimentation de courant à l'antenne est en position « ON » et que l'indicateur vert est allumé.

3. L'antenne étant en position initiale soulevée/déployée, suivez les instructions du manufacturier du téléviseur afin d'effectuer le balayage des canaux sur le téléviseur. Assurez-vous de balayer en mode Air ou Antenne.

4. Si aucun canal n'est découvert ou si très peu de canaux sont découverts, poussez la poignée de direction vers le bas afin de déclencher de la plaque du plafond, et pivotez la poignée de direction à 90 degrés dans le sens des aiguilles d'une montre. Effectuez un deuxième balayage de canaux selon les instructions à l'étape 3.

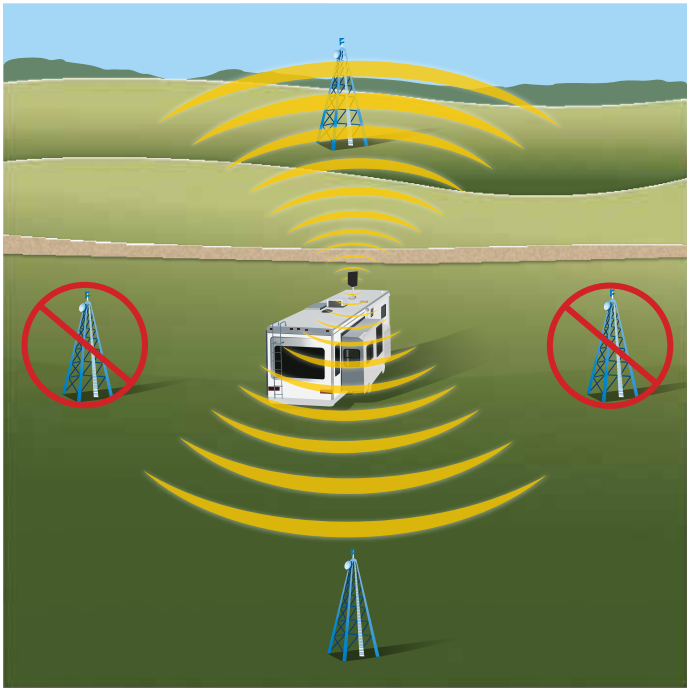

Placez l'antenne Rayzar Air face à la tour de radiodiffusion pour une meilleure réception. L'antenne reçoit un signal à la fois l'avant et l'arrière de la tête de l'antenne.

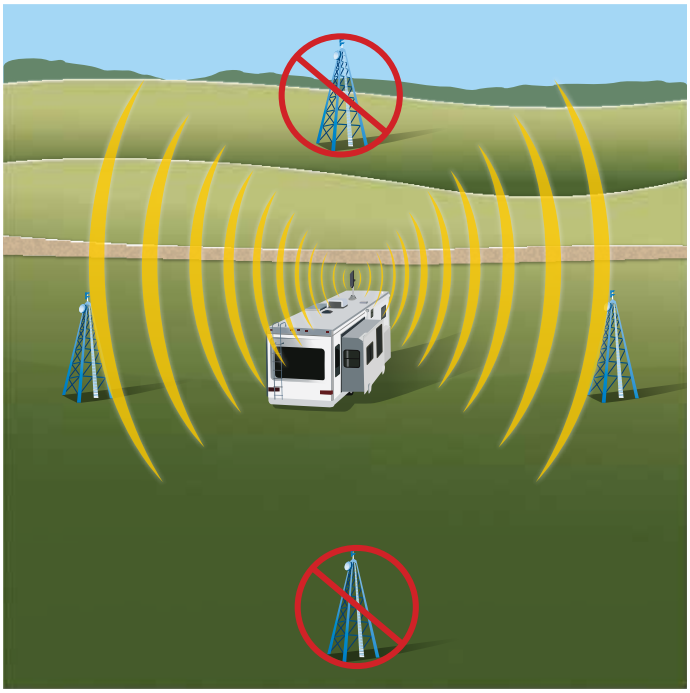

Si aucun canal n'est découvert ou si très peu de canaux sont découverts, pivotez l'antenne à 90 degrés dans le sens des aiguilles d'une montre, et effectuez un deuxième balayage de canaux.

CONSEIL : Consultez le site antennaweb.org afin de localiser ou d'affiner les canaux spécifiques à votre région en ajoutant le code postal de l'emplacement où vous vous trouvez présentement.

5. Afin d'améliorer le nombre de canaux reçus et/ou la qualité de l'image, affinez entre et autour des deux points de balayage en pivotant la poignée de direction lentement.

6. Lorsque vous avez terminé d'utiliser l'antenne, assurez-vous que la poignée de direction est fixée à la plaque de plafond en poussant vers le haut et pivotez la manivelle dans le sens contraire des aiguilles d'une montre vers la direction « BAS » jusqu'à ce que vous ressentiez de la résistance. Éteignez l'alimentation électrique de l'antenne.

! **AVERTISSEMENT : Ne pas voyager avec l'antenne en position déployée. Rangez l'antenne avant de vous déplacer.Si la perche de 40,6 cm (16 po) incluse a été installée, rangez l'antenne lorsque la vitesse du vent atteint 112,7 km/h (70 mi/h). Si la perche existante est utilisée, rangez l'antenne lorsque la vitesse du vent atteint 80,5 km/h (50 mi/h) ou plus.**

Comment améliorer votre expérience avec l'antenne Rayzar Air

Améliorez votre expérience avec l'antenne Rayzar Air avec l'ajout de l'indicateur d'intensité du signal télé SensarPro[MD] de Winegard.

L'indicateur de signal SensarPro fournit des informations détaillées à propos des signaux que l'antenne reçoit, et permet aux signaux d'être amplifiés ou atténués selon ce qui est mieux pour différents emplacements.

Winegard Company • 3000 Kirkwood Street • Burlington, IA 52601 • 1-800-288-8094 • Fax 319-754-0787 • www.winegard.com
Imprimé aux États-Unis ©2014 Winegard Company Rèv2 6/14 2452330

Winegard, Rayzar et SensarPro sont des marques déposées de Winegard Company.